Produktdatenblatt

Marke	AEG
Modell	TR7T60580 916099242
Nennkapazität in kg	8,0
Abluft- oder Kondensationswäschetrockner	Kondenstrockner
Energie-Effizienzklasse	A++ (Spektrum A+++ bis D)
Gewichteter jährlicher Energieverbrauch in kWh/Jahr auf der Grundlage von 160 Trocknungszyklen für das Standard-Baumwollprogramm bei vollständiger Befüllung und Teilbefüllung sowie des Verbrauchs der Betriebsarten mit geringer Leistungsaufnahme. Der tatsächliche Energieverbrauch je Zyklus hängt von der Art der Nutzung des Geräts ab.	234.7
Wäschetrockner mit Automatik oder Wäschetrockner ohne Automatik	Wäschetrockner mit Automatik
Energieverbrauch in kWh bei vollständiger Befüllung für das Standard-Baumwollprogramm	1.93
Energieverbrauch im Standard-Baumwollprogramm bei Teilbefüllung in kWh	1.08
Leistungsaufnahme in Watt im Aus-Zustand	0.5
Leistungsaufnahme in Watt im unausgeschalteten Zustand	0.5
Dauer in Minuten im unausgeschalteten Zustand	10
Das Programm Baumwolle mit Pfeil ist das Standardprogramm, auf das sich die Informationen auf dem Etikett und im Datenblatt beziehen. Dieses Programm ist zum Trocknen normaler nasser Baumwolltextilien geeignet und in Bezug auf den Energieverbrauch für Baumwolle am effizientesten	-
Gewichtete Programmdauer des "Standard-Baumwollprogramms bei vollständiger Befüllung und Teilbefüllung" in Minuten	136
Programmdauer des "Standard-Baumwollprogramms bei vollständiger Befüllung" in Minuten	178
Programmdauer des "Standard-Baumwollprogramms bei Teilbefüllung" in Minuten	104
Kondensationseffizienzklasse auf einer Skala von G (geringste Effizienz) bis A (höchste Effizienz)	B
Durchschnittliche Kondensationseffizienz des "Standard-Baumwollprogramms bei vollständiger Befüllung" als Prozentsatz	81
Durchschnittliche Kondensationseffizienz des "Standard-Baumwollprogramms bei Teilbefüllung" als Prozentsatz	81
Gewichtete Kondensationseffizienz des "Standard-Baumwollprogramms bei vollständiger Befüllung und Teilbefüllung" als Prozentsatz	81
Schallleistungspegel in dB(A) re 1pW	66
Einbaugerät J/N	NEIN

AEG

/ Wärmepumpentrockner / SensiDry – schonend und energiesparend / Mengenautomatik / 8,0 kg

TR7T60580

AEG Wäschetrockner der Serie 7000 mit SensiDry® Wärmepumpe
Die 7000 SensiDry® Trockner nutzen die Wärmepumpentechnologie, um bei halber Temperatur außergewöhnlich gleichmäßige Trockenergebnisse zu erzielen. Das schonende Trockenverfahren bewahrt Ihre Textilien vor unnötiger Hitze, für eine deutlich längere Haltbarkeit Ihrer Lieblingsstücke.

Produktvorteile & Ausstattung

MixDry Programm: Kein Vorsortieren. Kein Aufwand.
MixDry trocknet Ihre Kleidungsstücke aus Synthetik und Baumwolle sorgfältig, gleichmäßig und mit der exakt richtigen Temperatur – nicht zu trocken, nicht zu feucht. Ganz ohne Vorsortieren. Die Wärmepumpentechnologie sorgt für das exakte Maß an Temperatur und spart dabei noch Energie.

ProSense® Mengenautomatik: Spart bis zu 40 % Zeit und Energie
Die innovativen ProSense-Feuchtigkeitssensoren sparen Zeit und Energie. Sie passen den für das Trocknen benötigten Zeitaufwand und Energieverbrauch an die Wäschemenge an. So erhält Ihre Wäsche exakt die richtige Pflege bei jedem Trockenvorgang, für einen langfristig perfekten Look und ein angenehmes

EcoFlow-Filter: Leicht zu reinigen und energieeffizient
Der 2in1 ECOFlow-Filter ist ein effizientes Filtersystem, das besonders leicht zu reinigen ist. Das garantiert freie Luftwege und sorgt für eine gleichmäßige Trockenleistung bei konstant niedrigem Energieverbrauch.

Reversierautomatik: Für gleichmäßige Trocknung und weniger Falten
Die Reversierautomatik der Wäschetrockner sorgt dafür, dass sich die Drehrichtung der Trommel regelmäßig wieder ändert. Die Wäsche wird gleichmäßiger getrocknet und weist weniger Falten auf.

Wechselbarer Türanschlag: Individuelle Positionierung der Tür möglich.
Immer die passende Öffnungsrichtung. Mehr Freiheit und Komfort beim Aufstellen.

- ÖKO LAVATHERM Wäschetrockner mit Wärmepumpentechnologie
- SensiDry® - schonend und energiesparend
- ProSense® - Mengenautomatik
- ProTex Schontrommel
- Reversierautomatik
- Extra große Einfüllöffnung, Türanschlag rechts, wechselbar
- ÖKOFlow Filter
- Klimafreundliches Kältemittel Propan
- Startzeitvorwahl
- Restzeitanzeige
- Programme: Bettwäsche XL, Baumwolle ECO, Baumwolle, Feinwäsche, Daunen, Leichtbügeln, MixDry, Auffrischen, Sportwäsche, Pflegeleicht
- Verlängerter Knitterschutz
- Unterschiebbar bei 85 cm Nischenhöhe
- Wasserhärteprogrammierung
- 5.28 l Kondensatbehälter, oben links
- Kindersicherung elektronisch
- Füllmenge Trocknen (kg): 8,0
- Energieverbrauch, schranktrocken: nur 1.93 kWh im Standardprogramm
- Anzeigen für Sieb, Behälter, Wärmetauscher
- Blende mit Klartext
- Elektronisch gesteuerte Programme
- Programmablauf-Anzeige
- Füße: Verstellbare Füße
- Großes Display mit weißer LED Anzeige

AEG

/ Wärmepumpentrockner / SensiDry – schonend und energiesparend / Mengenautomatik / 8,0 kg

TR7T60580

Technische Daten
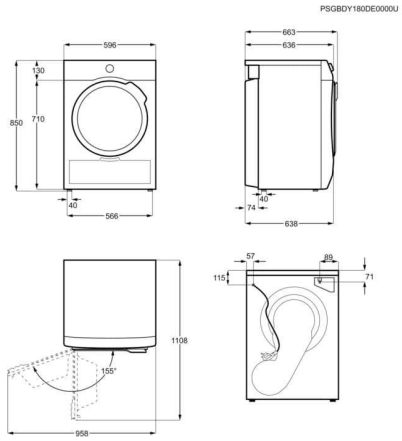
PNC	916 099 242
EAN-Nummer	7332543838714
Energieeffizienzklasse	A++ (Spektrum A+++ bis D)
Energieverbrauch pro Jahr (kWh)	235
Luftschallemission Trocknen in dB(A) re 1 pW	66
Nennkapazität Trocknen in kg	8,0
Kondensations-Effizienzklasse	B
Gerätetyp	Wärmepumpentrockner
System der Feuchtemessung	Leitwertmessung
Energieverbr. volle Befüllung (kWh)	1.93
Energieverbr. Teilbefüllung (kWh)	1.08
Leistungsaufnahme im Aus-Zustand (W)	0.5
Leistungsaufnahme im unausgeschalteten Zustand (W)	0.5
Dauer des unausgeschalteten Zustands (min)	10
Gewichtete Programmlaufzeit bei voller und Teilbefüllung (min)	136
Laufzeit bei voller Befüllung (min)	178
Laufzeit bei Teilbefüllung (min)	104
Durchschnittliche Kondensationseffizienz bei voller Befüllung (%)	81
Durchschnittliche Kondensationseffizienz bei Teilbefüllung (%)	81
Gewichtete Kondensationseffizienz bei voller und Teilbefüllung (%)	81
Programme	Bettwäsche XL, Baumwolle ECO, Baumwolle, Feinwäsche, Daunen, Leichtbügeln, MixDry, Auffrischen, Sportwäsche, Pflegeleicht
Gerätehöhe (mm)	850
Gerätebreite (mm)	596
Gerätetiefe max. (mm)	663
Säulenfähig mit Zwischenbausatz	ja
Absicherung (A)	4
Anschlusswert (Watt)	800
Volt	230
Mitgeliefertes Zubehör	Nein
Farbe	Weiß
Bruttogewicht (kg)	50.5
Nettogewicht (kg)	48
Verpackung, Höhe (mm)	890
Verpackung, Breite (mm)	640
Verpackung, Tiefe (mm)	680